Midea®



400GPD / 800GPD

wydajność 400GPD: **63 l/h**	wydajność 800GPD: **126 l/h**

Bezzbiornikowe filtry odwróconej osmozy marki Midea to idealne połączenie **wydajności** oraz **dokładności filtracji**. Niewielki gabaryt czyni urządzenie niezwykle atrakcyjnym systemem uzdatniającym wodę do domu. Przy tym jest ono wyjątkowo oszczędne – na 2 litry wody przefiltrowanej przypada zaledwie 1 litr wody odrzuconej. Sprawność osmozy stoi na najwyższym poziomie dzięki wydajnej membranie osmotycznej 400GPD/800GPD oraz **hybrydowemu wkładowi PAC**.

PARAMETRY

Przeznaczenie	dom, biuro
Rodzaje wkładów	1x PAC, 1x RO
System instalacji wkładów	twist
Żywotność wkładów	6-12 msc (3600 litrów)
Żywotność membrany	12-24 msc (7200 litrów)
Dokładność filtracji	0,0001 µm
Czujnik przeciwzalaniowy	tak
Zbiornik na wodę	system bezzbiornikowy
Wylewka w zestawie	tak (chrom)
Waga (kg)	400GPD: 7 | 800GPD: 7,2
Napięcie	100-240V~
Zużycie energii	*maks. 60W
Ciśnienie wejściowe	1-6,9 bara
Szybkozłącza	1/4” QC
Zestaw montażowy	tak

*podczas filtracji wody

W ZESTAWIE

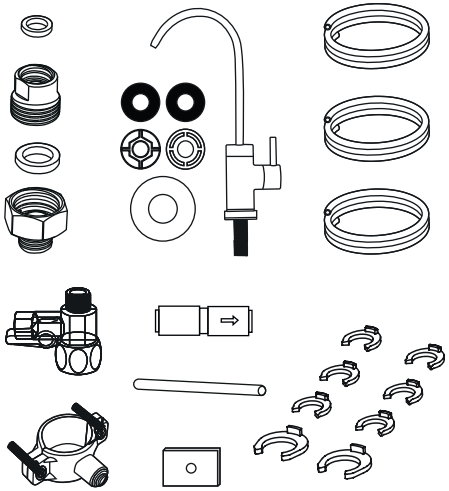



WYMIARY (MM)

